Válvula de compuerta de husillo fijo brida/junta mecánica, 13,79Bar (200PSI)/17,23Bar (250PSI)

FIG · F0213-200/250-PIV
FIG · F0213-200/250-FMJ

Especificaciones

- Cumplen norma AWWA C515-15.
- Bridas ANSI B16.1 Clase 125.
  (Otros modelos disponibles bajo pedido)
- Juntas mecánicas según norma ANSI/AWWA C153/A21.53.
- Encapsulada en goma.
- Tornillos de argolla en la tapa para facilitar la manipulación.
- Listadas UL/ULC y aprobadas FM.
- Certificadas NSF/ANSI 61 & 372.

Presión de trabajo

- 17,23Bar (250PSI) para 14″-16″-18″.
- 13,79Bar (200PSI) para 20″-24″.

Temperatura de trabajo

- -10°C to 82°C.

Protección anticorrosión

- Recubierta en interior y exterior con epoxy fundido según norma C550.

Especificaciones de los materiales

Descripción	Material	ASTM
Cuerpo	Hierro dúctil	A536 65-45-12
Cuña	Hierro dúctil, Encapsulado EPDM	
Tornillo cuña	Bronce	C95200
Eje	Acero inoxidable	AISI 304
Tapa	Hierro dúctil	A536 65-45-12
Junta	Goma	EPDM
Packing	Grafito	Comercial
Brida poste	Hierro dúctil	A536 65-45-12
Anillo presión	Latón	C67400
Junta tórica	Goma	NBR
Tuerca operación	Hierro dúctil	A536 65-45-12
Toma prueba	Hierro maleable	Comercial
Tornillo brida poste	Acero al carbono	A307 B
Tornillo tapa	Acero al carbono	A307 B

Notas:

- *Diseño y materiales sujetos a cambios sin previo aviso.*
- *Material del husillo: se cambiará a SS304, opción SS316 y otras series 300 acero inoxidable, bronce.*
- *BUNA-S (SBR) disponible para agua residual del fracking.*

Esquema FIG. F0213-250/200-PIV

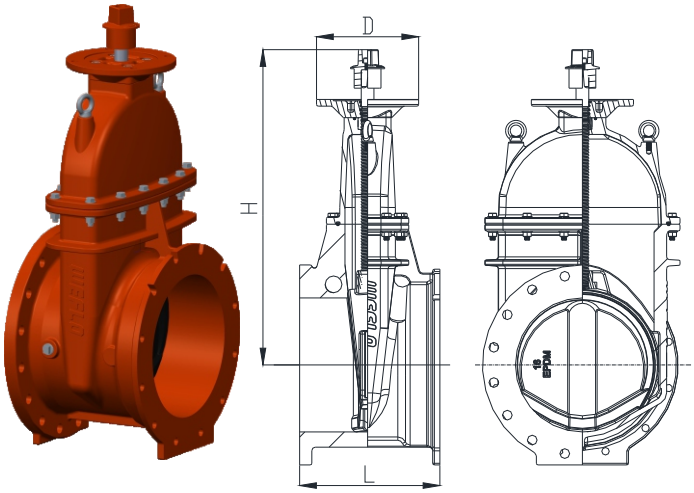

Esquema FIG. F0213-250/200-FMJ

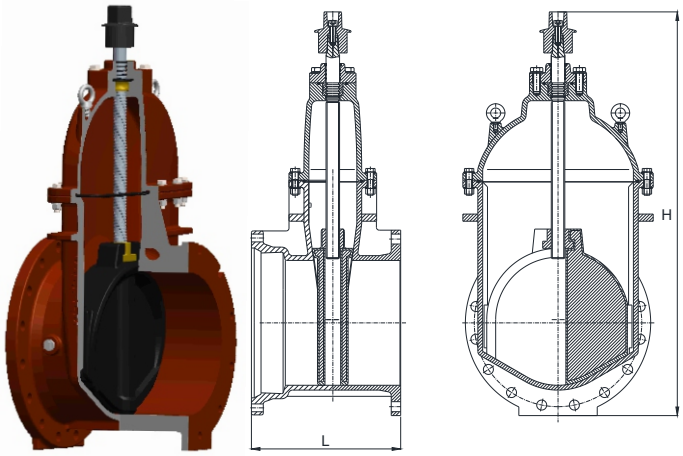

Dimensiones (mm/inch)

Tamaño	14″		16″		18″		20″		24″	
	mm	inch	mm	inch	mm	inch	mm	inch	mm	inch
L	419	16. 5	419	16. 5	432	17	457	18	508	20
H	835	32. 87	910	35. 83	1050	41. 34	1120	44. 09	1290	50. 79
D	305	12	305	12	305	12	305	12	305	12

Diseños, materiales y especificaciones sujetos a cambios sin previo aviso debido a la continua innovación de nuestros productos.
Limitación de responsabilidad: este documento es una traducción. No se garantiza su integridad y precisión. El original en inglés debe considerarse como referencia.

Americas: WEFLO VALVE LLC (USA) Web: www. weflo. com E-mail: info@weflo. com Tel:+1 -904-910-3902
Europe, Middle East, Africa: WEFLO VALVE Ltd (EU) Web: www. weflovalve. com E-mail: info@weflovalve. com Tel:+352 621 353 588
Asia, Pacific: WEFLO VALVE Ltd (China) Web: www. weflovalve. com E-mail: info@weflovalve. com Tel:+86 532-87905016
En español: **www.WEFLO.es**